DS70-256BL1

TECHNISCHE DATEN

ALLGEMEIN

Min. Bildschirmgröße*	24 inch
Max. Bildschirmgröße*	57 inch
Min. Gewicht	2 kg (pro Bildschirm)
Max. Gewicht	30 kg (pro Bildschirm)
Max. Gewicht Curved/Ultra Wide	24 kg (pro Bildschirm)
Bildschirme	1
Bereich Kurvenradius	1000R-4000R
VESA-Minimum	75x75 mm
VESA-Maximum	200x200 mm
Tischmontage	Durchführung Klemme
Abstand zur Wand	12,3-61,9 cm

FUNKTIONALITÄT

Typ	Voll beweglich
Höhenverstellung	31-57 cm
Weiteneinstellung	99,2 cm
Tiefeneinstellung	9-58,6 cm
Abschließbar	Nicht abschließbar
Neigung (Grad)	+70°, -45°
Schwenkbereich (Grad)	+90°, -90°
Rotation (Grad)	+90°, -90°
Höhe	67,5 cm
Breite	13 cm
Tiefe	12,3 cm
Anpassungstyp	Gasfeder

INFORMATIONEN

Serie	ACE gaming
Farbe	Schwarz
Hauptmaterial	Stahl
Garantie	5 Jahre
EAN code	8717371449919

*Bitte beachten: Die angegebenen Zollgrößen sind nur ein Anhaltspunkt, kombiniert mit dem Gewicht und den VESA-Größen. Das maximale Gewicht und die VESA-Größe sind absolute Beschränkungen für die Produkte und sollten nicht überschritten werden.

NEOMOUNTS DS70-256BL1 MONITORARM

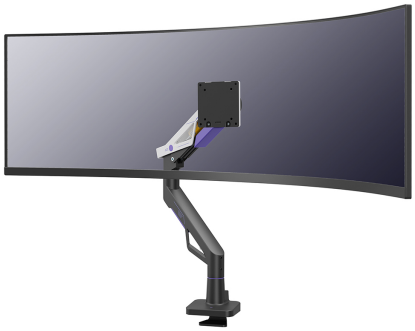

Neomounts ACE DS70-256BL1 Monitorarm Gaming 1 Bildschirm - 24-57“ - 2-30 kg (Curved 24 kg) - Präzisionsneigung - Gasfeder - 180°-Stopp - Topfix - Easy Install-Modell - schwarz

Der Neomounts DS70-256BL1 ACE bietet Top Performance und ergonomischen Komfort für Gamer, die ihr Setup auf das höchste Niveau bringen wollen. Der Arm unterstützt Bildschirmgrößen bis zu einer beeindruckenden Größe von 57"", einschließlich Ultrawide-Modellen wie dem Samsung Odyssey G9, und ist so konzipiert, dass er selbst die anspruchsvollsten Setups mühelos bewältigt. Mit einer robusten Tragfähigkeit von 2 bis 30 kg (bis zu 24 kg für gebogene Monitore) gewährleistet der ACE maximale Stabilität selbst bei den intensivsten Gaming-Sessions.

Dank der breiten VESA-Kompatibilität von 75x75 bis 200x200 lässt sich der ACE problemlos mit einer Vielzahl von Monitoren kombinieren. Die Präzisionsneigefunktion ermöglicht eine genaue Einstellung des Betrachtungswinkels, wodurch störende Reflexionen reduziert und der Betrachtungskomfort in jedem Setup optimiert wird. In Kombination mit der gasgefederten Höhen- und Tiefenverstellung können Sie den Bildschirm mühelos in die ideale Position für eine bessere Körperhaltung und längere Konzentration bei Marathonsitzungen bringen.

Für zusätzlichen Komfort verfügt der DS70-256BL1 über einen intelligenten 180°-Stopp-Mechanismus, der den Kontakt mit nahen Wänden verhindert - ideal für Aufstellungen mit wenig Platz. Das VESA-Schnellspannsystem sorgt für eine schnelle Monitormontage, während die mitgelieferte Topfix-Klemme und Tülle eine schnelle und stabile Installation ermöglichen.

Ganz gleich, ob Sie blitzschnelle Action erleben, taktische Operationen leiten oder stundenlang streamen: Der vollbewegliche DS70-256BL1 ACE-Monitorarm bietet präzise Steuerung, soliden Halt und optimalen Komfort, damit Sie sich konzentrieren und der Konkurrenz immer einen Schritt voraus sind.

Neomounts®

DS70-256BL1 NEOMOUNTS DS70-256BL1 MONITORARM

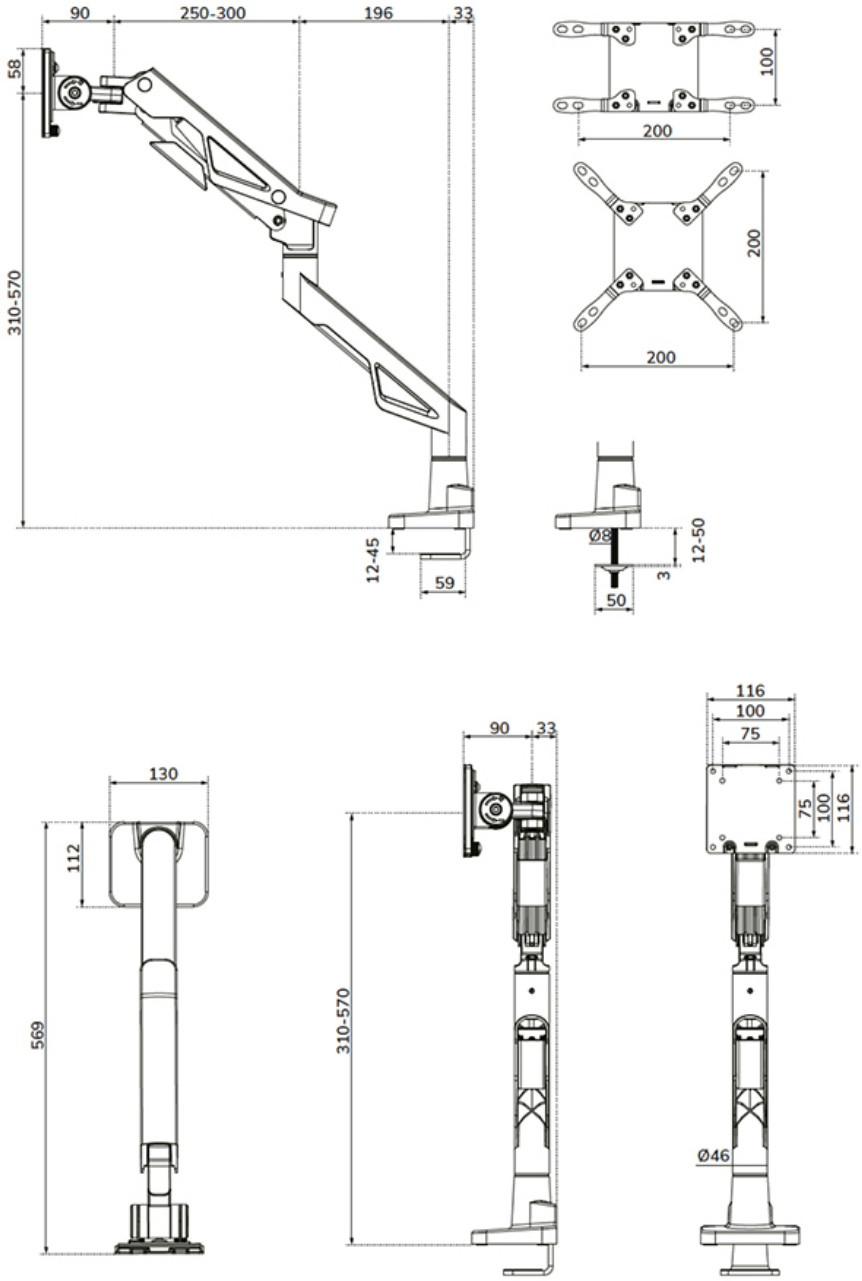

Neomounts

Measuring unit: mm